IG 340 LED

Bodeneinbaulautsprecher mit LED-Orientierungsleuchte (230 V) für die Musikwiedergabe im Freien z.B. in Gärten, Außengastronomie, Freizeitparks, ... Das Gehäuse wird oberflächenbündig direkt ins Erdreich eingegraben oder einbetoniert. Anschließend wird die Lautsprechereinheit in das Gehäuse eingesetzt und der Montagering mit dem trittfesten Lochblech angeschraubt. Der um 180° versetzt eingebaute Breitbandlautsprecher mit spezieller Schallführung reflektiert den Schall nach oben. Eingedrungenes Wasser und Schmutz können durch den Reflektor hindurch ins Erdreich sickern. Der Anschluss an eine Drainage ist erforderlich.

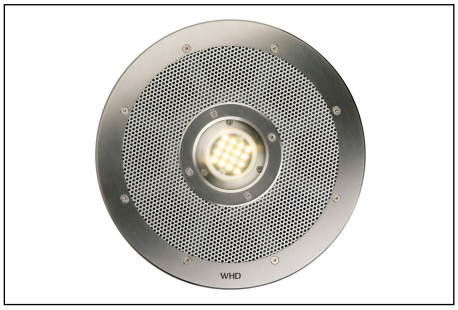

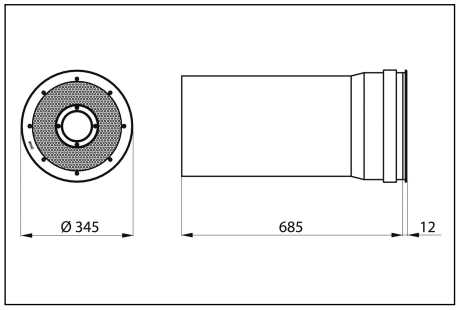

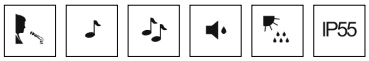

Technische Daten	IG 340 LED-4
Nenn-/Musikbelastbarkeit	25/40 W
Impedanz	4 Ohm
Schalldruckpegel 1W/1m	90 dB
Schalldruckpegel PNenn/1m	104 dB
Schalldruckpegel PNenn/1m/f	109 dB/3 kHz
Übertragungsbereich (-3 dB)	150-12000 Hz
Übertragungsbereich (-10 dB)	100-15000 Hz
Abstrahlwinkel horizontal 1/2/4/8 kHz (-6 dB)	70/-/100/40 °
Abstrahlwinkel vertikal 1/2/4/8 kHz (-6 dB)	70/-/100/40 °
Bestückung	1 x PM 166 KLM-4, 230 V LEDs
Material	Gehäuse: Kunststoff, Abdeckrahmen und Gitter: Edelstahl
Nettogewicht	12,3 kg
Farben ähnlich	Edelstahl

W. Huber + Söhne GmbH + Co.KG · Bismarckstraße 19 · D-78652 Deißlingen/Germany
Tel. + 49 (0) 74 20 / 8 89 - 0 · Fax + 49 (0) 74 20 / 8 89 - 51 · www.whd.de

Stand: 30.07.2010